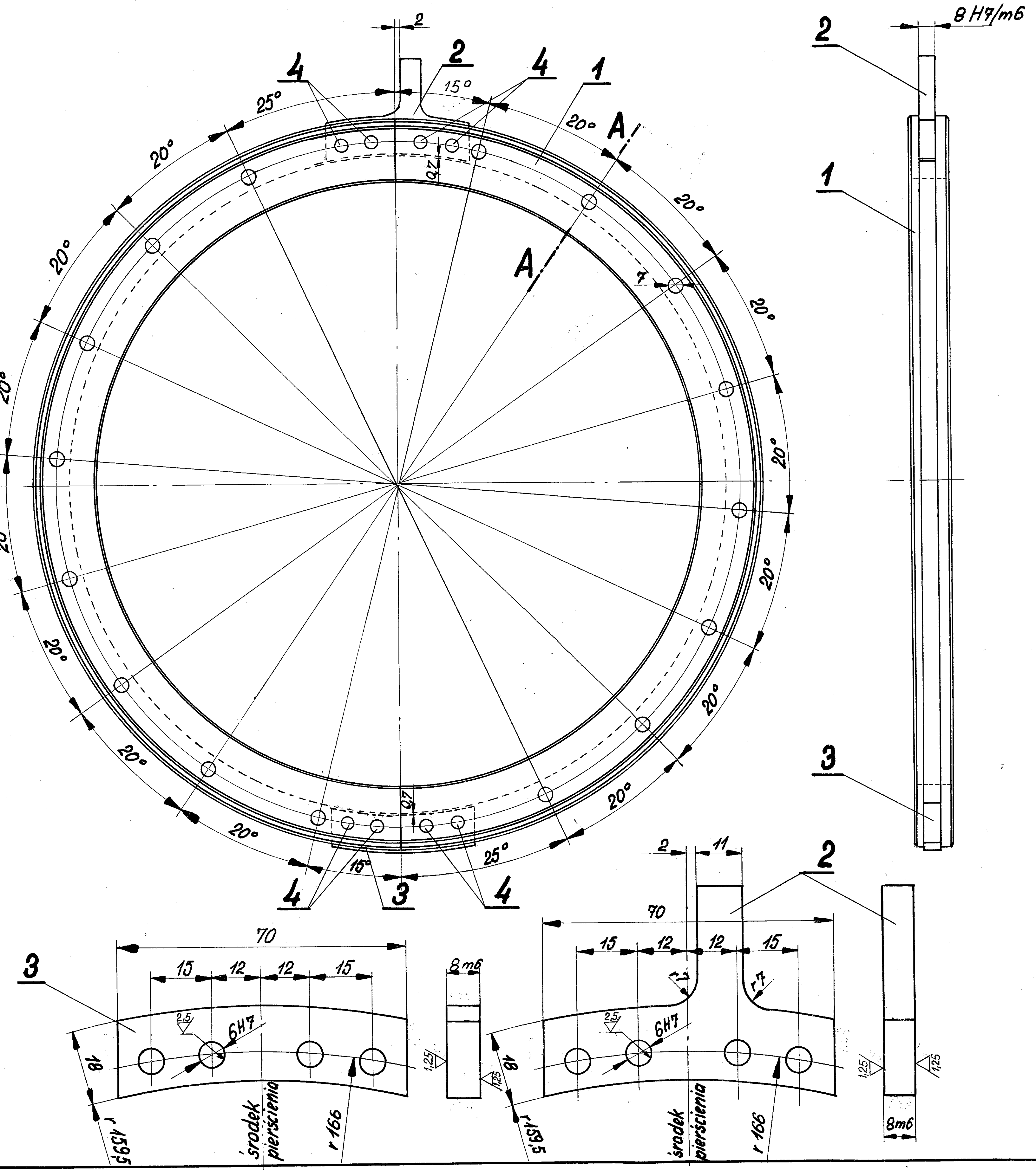

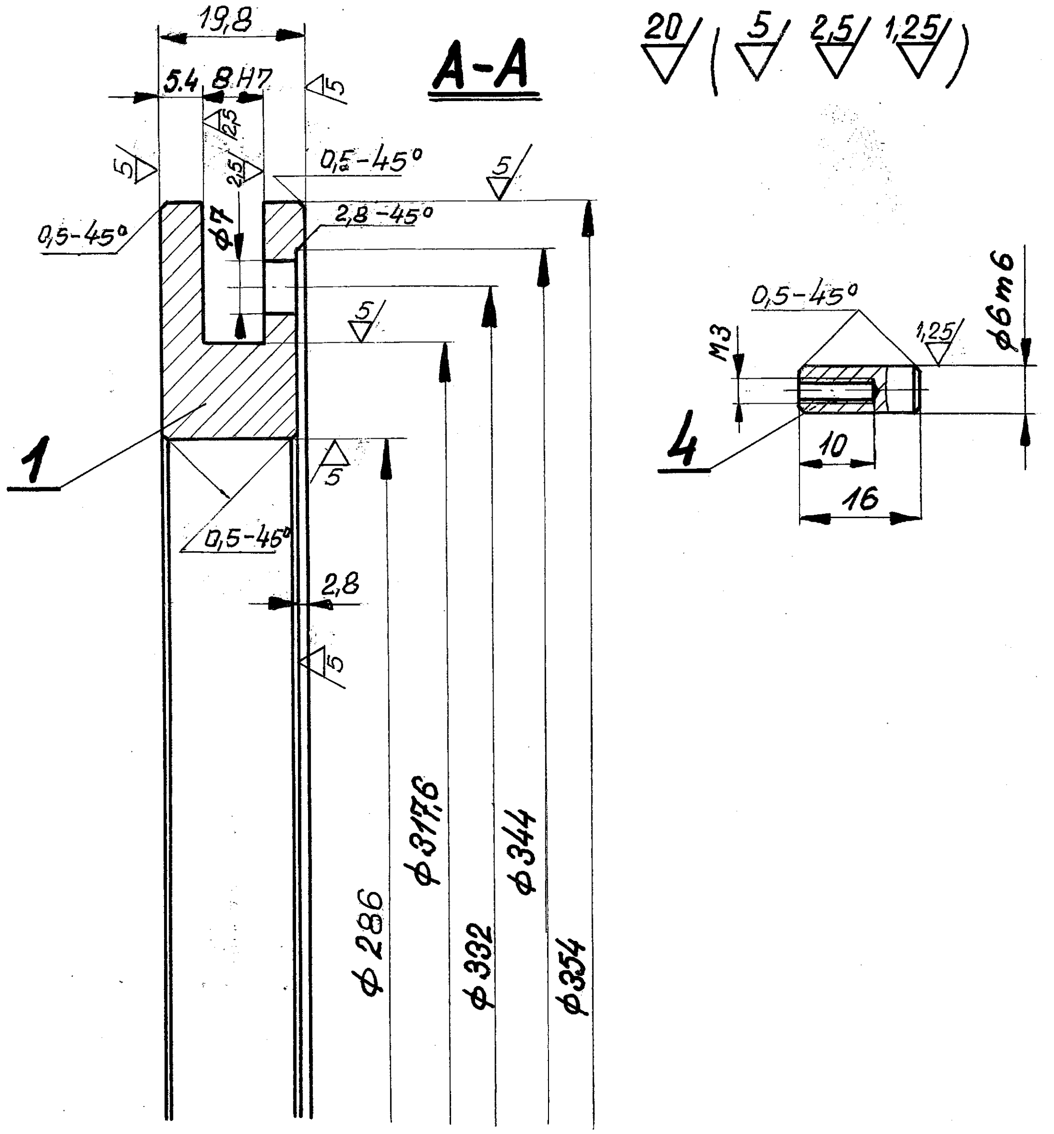

Poz. 2i3 wiercić wspólnie z Poz. 1.
Poz. 4 dopasować do otworów.

Σ = 3,51 kg.

Ilość	Wyszczególnienie	Poz.	Materiał	Ciężar
8	Kołek φ6	4	St-5	0,03
1	Łącznik	3	St-3	0,08
1	Łącznik	2	St-3	0,1
1	Pierścień dwudzielny φ 354 × 292	1	B-101	3,3

r 1966	Data	Nazwisko	Podpis
Konstr.	09.	A.R.	
Kreślił	09.	H.K.	[signature]
Sprawdz.	10.	mgr. inż. Sz. Kamuzela	[signature]
Zatw.	10.	inż. Fr. Skowronek	

Elektrownia Blachownia

Podziałka:		
1:2 / 1:1	Pierścień dwudzielny — Uszczelnienie wodor. 55MW typA	Nr. rys. ~~TI-195~~ 5-356-1-09-1-008