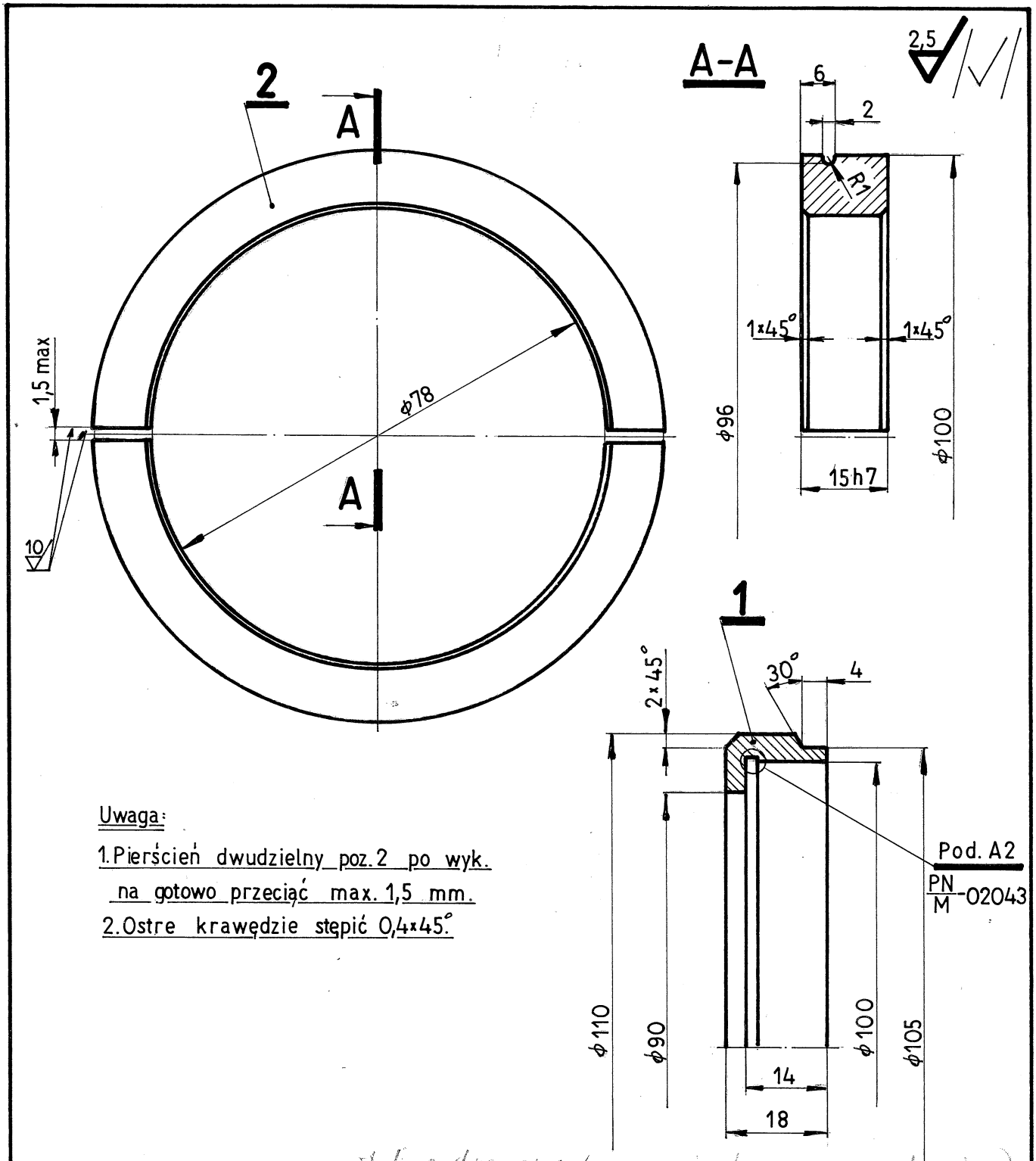

Uwaga:

1. Pierścień dwudzielny poz. 2 po wyk. na gotowo przeciąć max. 1,5 mm.
2. Ostre krawędzie stępić 0,4×45°.

stalowo chromowe (wg oryginalnego rys. zestawień)

2	1	Pierścień dwudzielny	3H13	0,35		
1	1	Pierścień	— " —	0,24		

1999 r.	Data	Nazwisko	Podpis	Ciężar całkowity kG	
Konstr.					ELEKTROWNIA "BLACHOWNIA"
Kredit	7·10	T. Parkoła	[signature]	0,59	
Sprawdził		Z. Bracha			
Zatwierdz.		J. Gwioździk			
Podziałka					Nr rys.
1:1					PWZ-142

Zamek

POMPA WODY ZASILAJĄC. TYP HDG-55n

Zastęp. rys.