20

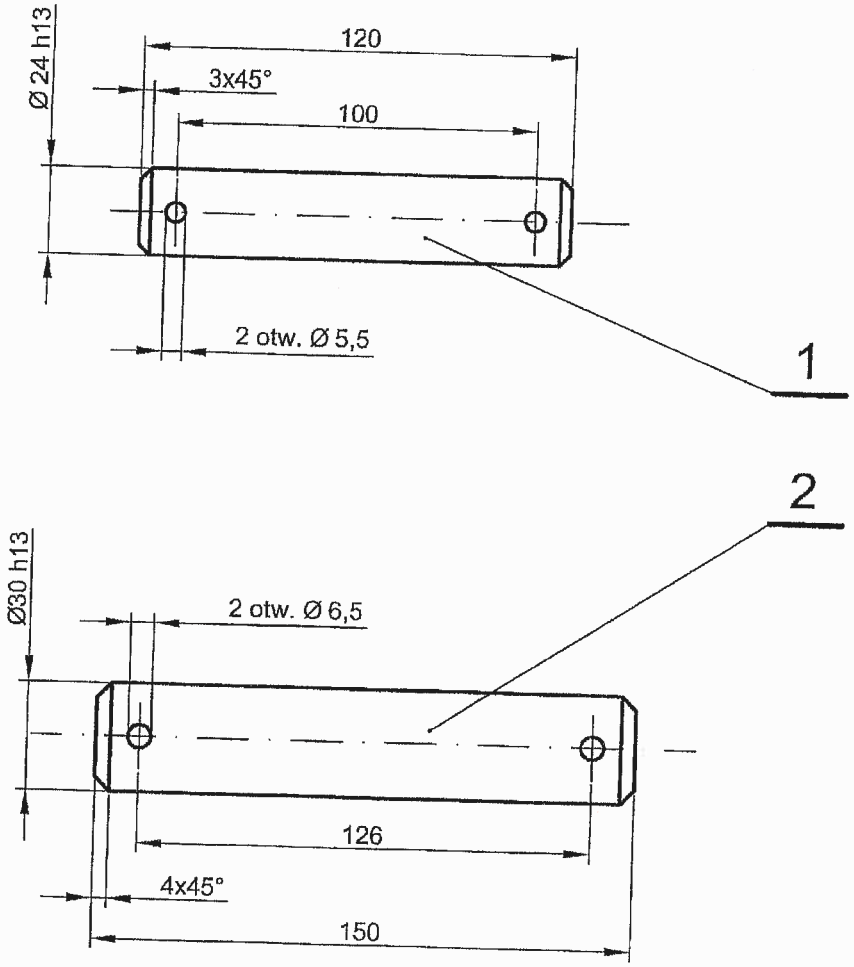

KlapaRamięSiedlisko(odlew).KlapaZwrDn1200.CentrPomp.dwg

2006-01-03 12:59

Poz.	Szt.	Nazwa części	Materiał	Ciężar	Nr rys., normy	Uwagi
2	1	Sworzeń bez łba 30x150/126	3H13	0,83		
1	1	Sworzeń bez łba24x120/100	3H13	0,42		

20 06 r.	Data	Nazwisko	Podpis	Ciężar całkowity kG
Konstr.	01	Martyniak J.		
Kreślił	01	Martyniak J.		
Sprawdz.				
Zatwierdz.		Gwioździk J.		

ELEKTROWNIA 'BLACHOWNIA'

Podziałka: 1:2

Sworznie bez łbów Ø 24 i Ø 30

Klapa zwrotna Dn 1200. Centr.pompownia

Rys. nr: **AM-6/06**

Zastęp. rys.

Elektrownia Blachownia, Biuro Konstrukcyjne